RELEVADOR NUEVA PLATAFORMA

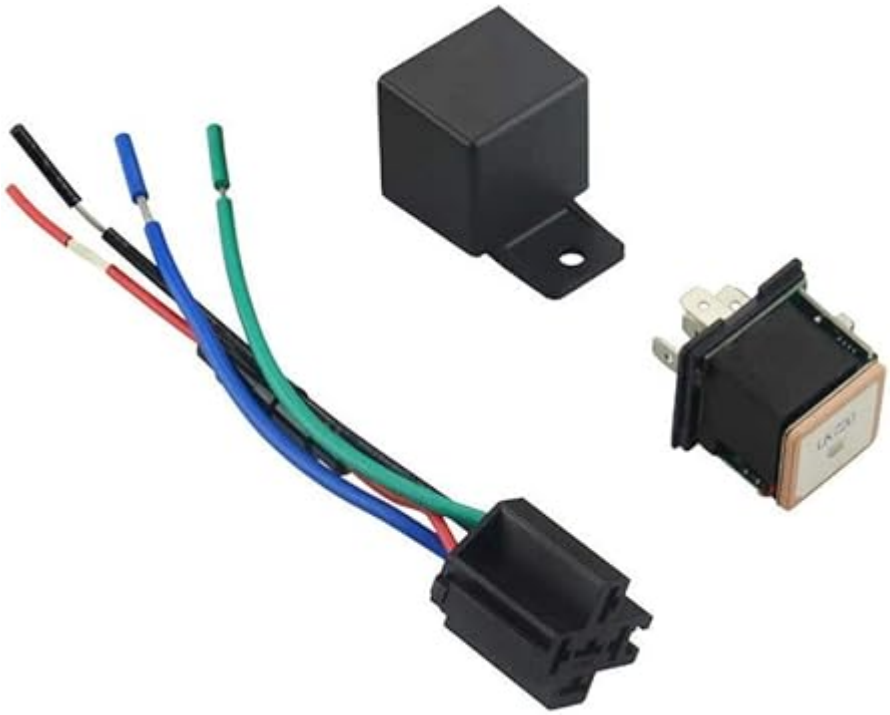

Manual de instalación

Relevador nueva plataforma

NUEVA PLATAFORMA GPSCJ Y APP YUNTRACK PARA DISPOSITIVOS MOVILES QUE PUEDE DESCARGAR DESDE SU PLAYSTORE

INSTRUCCIONES DE USO Y CONFIGURACION INICIAL.

Su dispositivo se configura vía SMS y se rastrea vía APP o PC,

para configurarlo necesitara una SIM con saldo para responder SMS y con datos para poderlo rastrear en la plataforma (PC iPhone o Android), la contraseña por default inicial de su equipo es 123456 tanto en el equipo como en la plataforma.

Este GPS no funciona con llamadas, su manera de configurar es por mensaje de texto y se envía al numero telefónico del GPS.

1.- Abra la cubierta, inserte una tarjeta mini SIM compatible con la red GSM / GPRS en la ranura y asegúrese de que el lado del chip esté arriba.

2.- Conecte los cables

3.- Situé el equipo al aire libre.

Asegúrese que el chip de su GPS tenga saldo y este activado de manera correcta

Mande los comandos de configuración de APN:

apn123456 internet.itelcel.com

apnuser123456 webgprs

apnpasswd123456 webgprs2002

Mande el comando check123456, para asegurarse que el apn haya quedado configurado, se verá de color azul y tendrá que decir:

posterior a este mensaje manda el comando gprs123456.

4.- Envié un SMS con el comando: G123456 para obtener la ubicación en tiempo real.

5) Obtenga el número de ID real del equipo enviando el sms: Imei123456 y obtendrá de vuelta el numero ID real de su equipo, ya que algunas veces es diferente del que viene

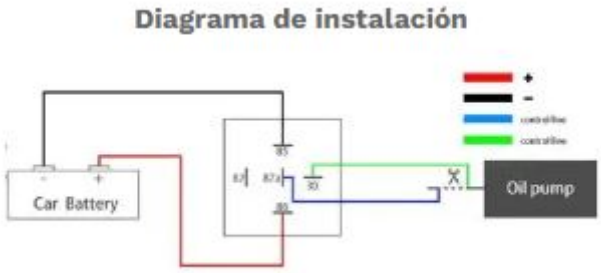

adherido al equipo.

CONFIGURACION DE LA NUEVA APP YUNTRACK

Para descargar la app puedes escanear el siguiente código QR o buscarlo como “YUNTRACK” desde SU TIENDA DE APLICACIONES

YunTrack

Antes de iniciar sesión en la App deberá modificar el mapa de ubicación tal y como se muestra en la imagen:

UNA VEZ INSTALADA LA APP YUNTRACK DEBERA INGRESAR SUS DATOS

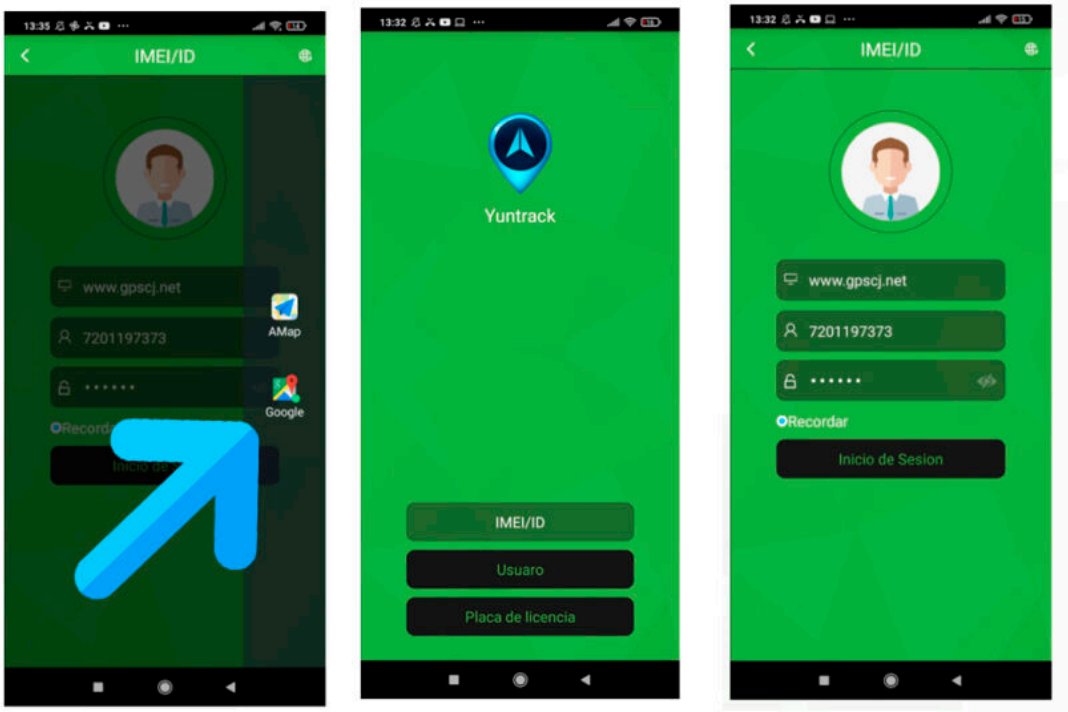

IMPORTANTE: SELECCIONAR EL MAPA ANTES DE INICIAR SESION

FUNCIONES Y PARAMETROS DEL PRODUCTO

- Posicionamiento continuo del GPS y alto tiempo de reporte GPRS.
- Alarma de línea de corte ilegal.
- Consulta de GPS por medio de SMS.
- Antirrobo inteligente.
- Corte y reanudo de gasolina.
- Alarma de exceso de velocidad, vibración, desplazamiento y de apagado.

Frecuencia	GSM 850/900/1800/1900 MHz
Las redes	GSM/GPRS
Batería de respaldo	3.7 V 80 mAh
Tensión de funcionamiento	10-40 V
Ubicación tiempo	Arranque en frío 35 s-80 s Caliente 1 s
La exactitud de la ubicación	10 metros
Temperatura de funcionamiento	-20 - + 55Grado
Dimensión	31*31*57mm
Peso	29.3g

NOTA: CUANDO EL EQUIPO ENTRA EN MODO DE SUEÑO / AHORRO DE ENERGÍA, LA LUZ SE APAGARÁ DESPUÉS DE 10 MINUTOS SIN NINGUNA OPERACIÓN

COMANDOS DE CONFIGURACION Y FUNCIONES ESPECIFICAS

Función y formato		Contesta	Elimina
APN	Apn123456 internet.itelcel.com	**Apn ok**	
	Apnuser123456 webgprs	**Apnuser ok**	
	Apnpasswd123456 webgprs2002	**Apnpasswd ok**	
Numero de administrador	Admin123456 número-telefónico.	**Admin ok**	**Noadmin123456**
Zona Horaria	Timezone123456 6	**Timezone ok**	
Corte de corriente	Corte: **555**	**Cut oil ok**	Restablece: **666**
Ubicación	G123456# o where	**Envía la ubicación via google maps**	
Subir datos	Upload123456 tiempo. Ejemplo upload123456 10	**Upload ok**	
Restablecimiento	Res	**Restart ok**	
Reset fabrica	format	**No contesta**	

La contraseña por default es 123456, después de terminar la contraseña, agrega un espacio, por ejemplo: **APN123456 internet.itelcel.com**
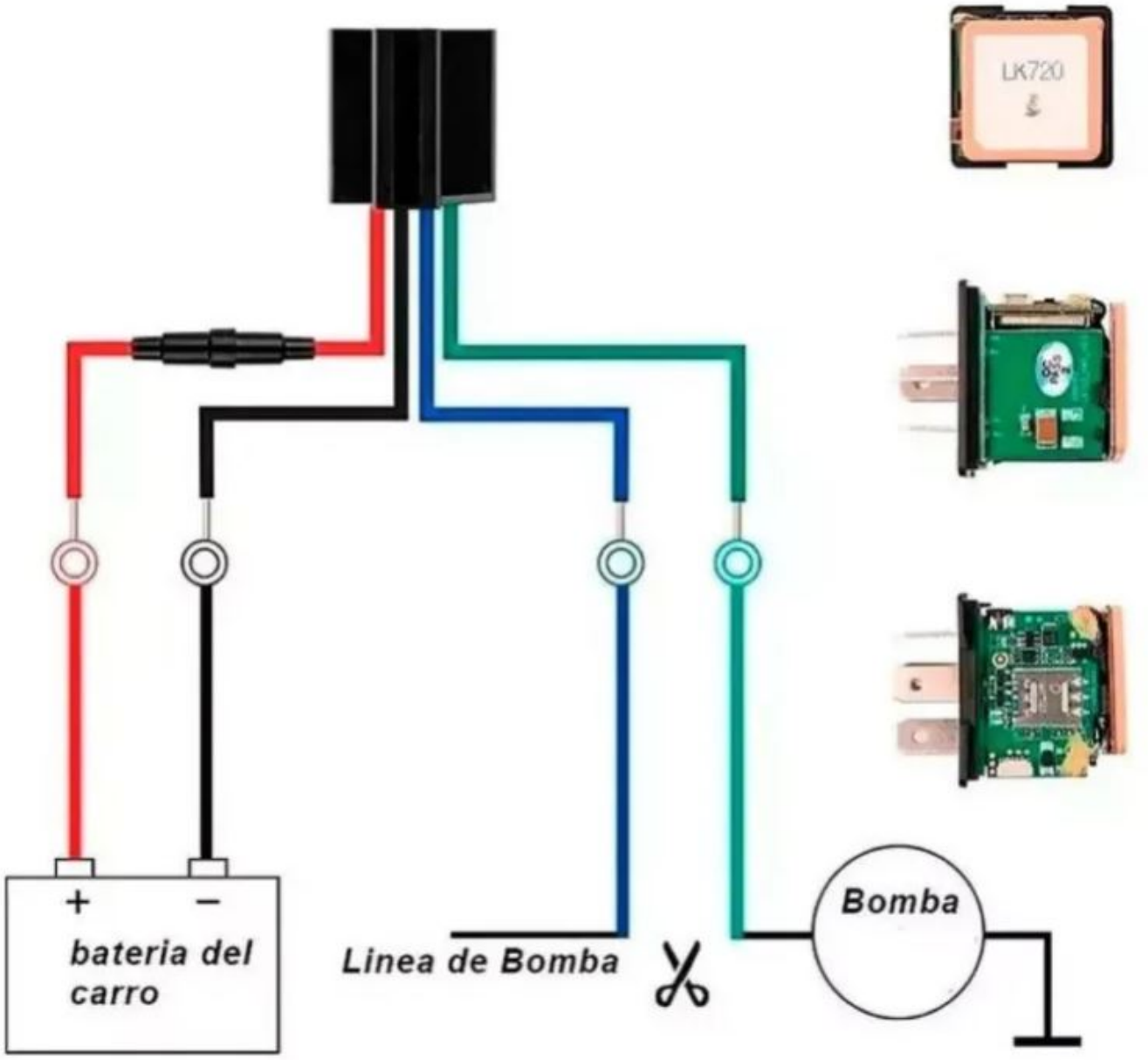
DIAGRAMA DE CONEXION