Módulo De Interruptor De 4 Canales Wifi Domótica

Manual de configuración

SF34 – Módulo De Interruptor De 4 Canales Wifi Domótica

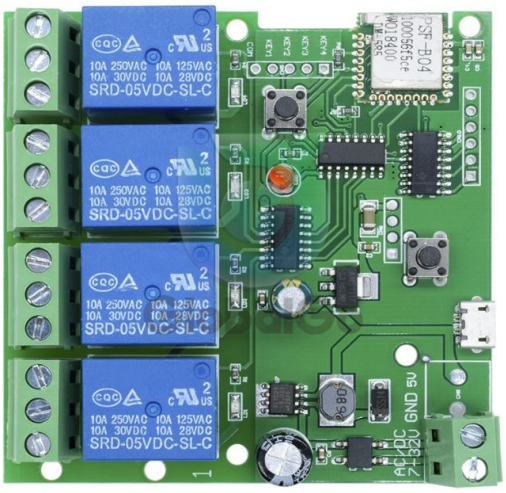

Funciona con la app Ewe-link

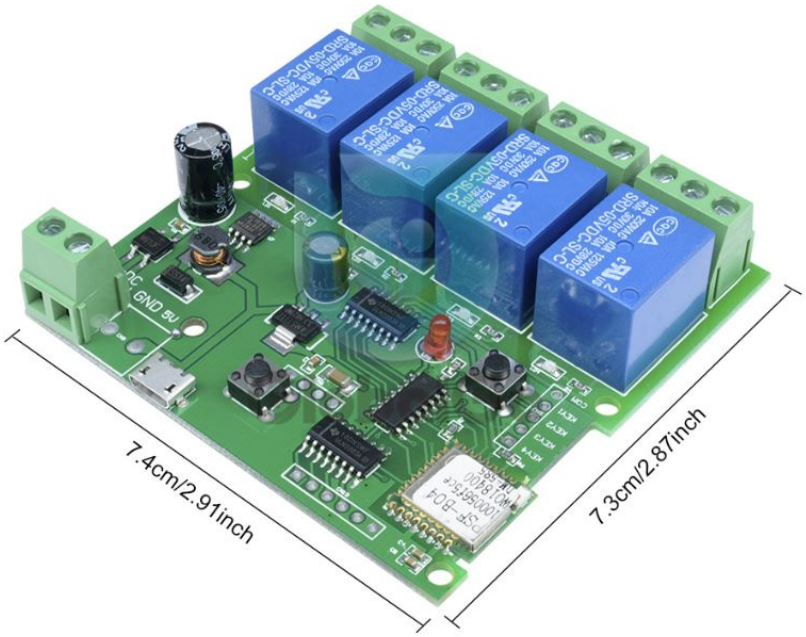

Medidas del equipo

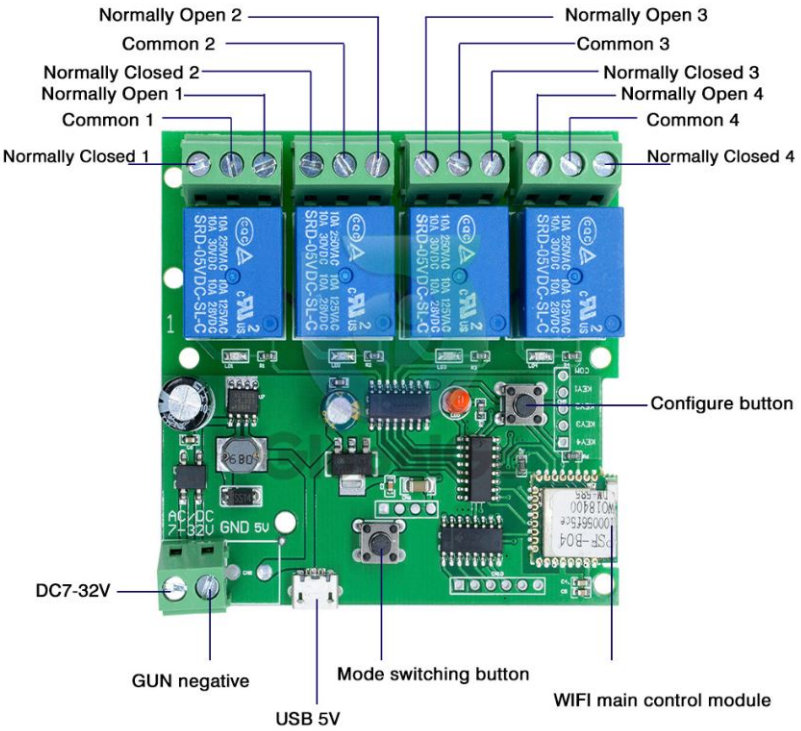

Opciones de alimentación, salidas en relevadores y botones de configuración
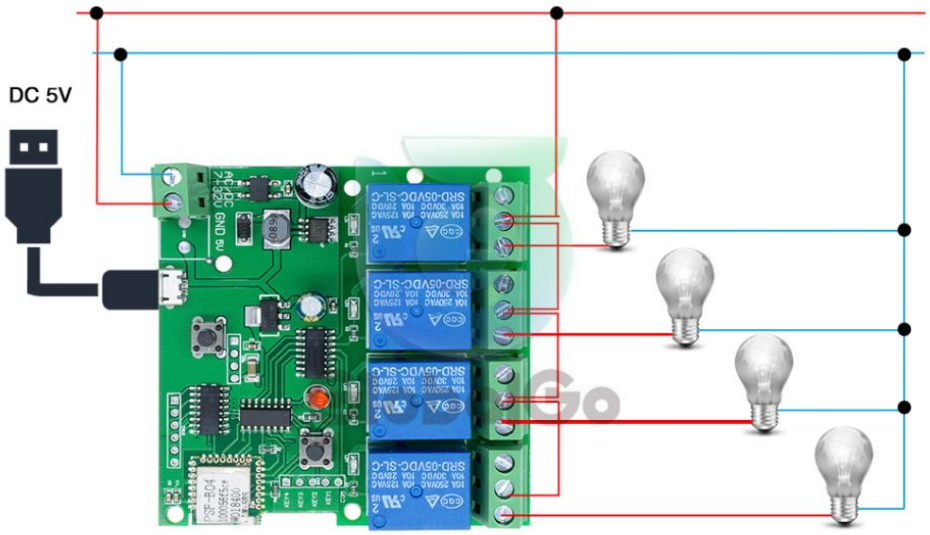
Diagrama de conexión